4/4

(лист t=30 мм условно не показан)

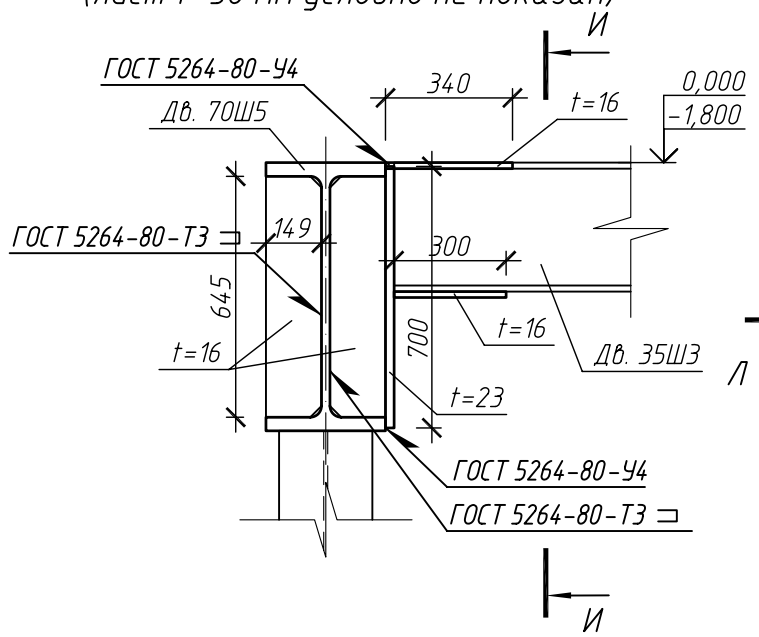

Разрез И–И

(лист t=30 мм условно не показан)

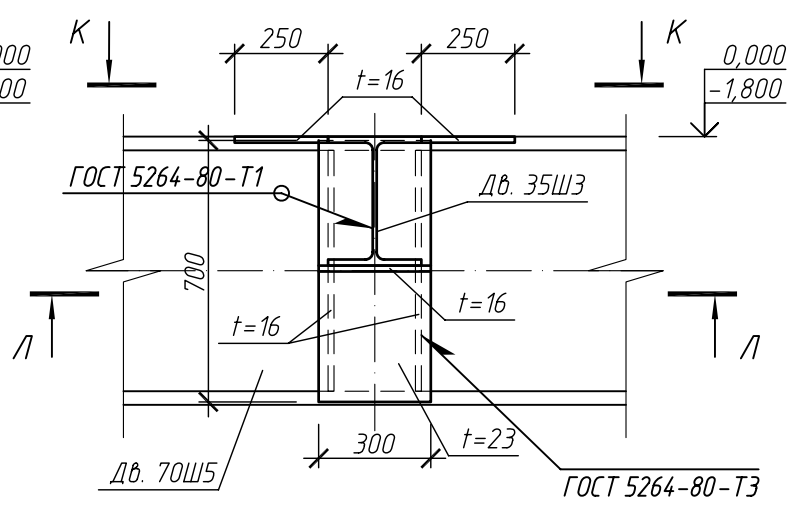

Разрез К–К

(лист t=30 мм условно не показан)

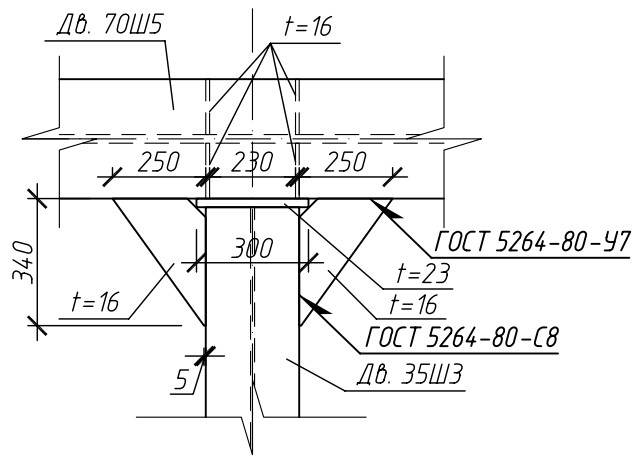

Разрез Л–Л

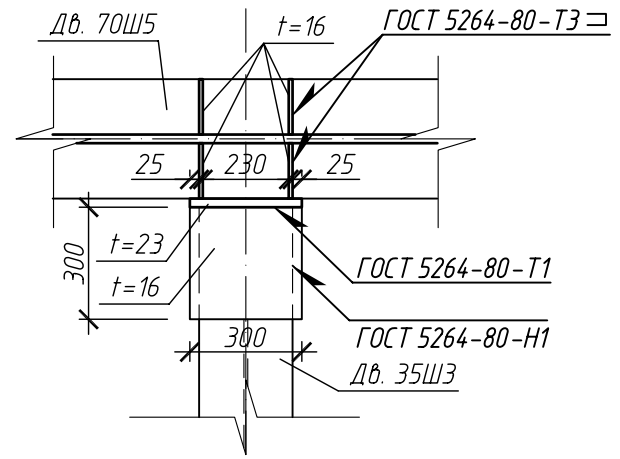

5/4

(лист t=30 мм условно не показан)

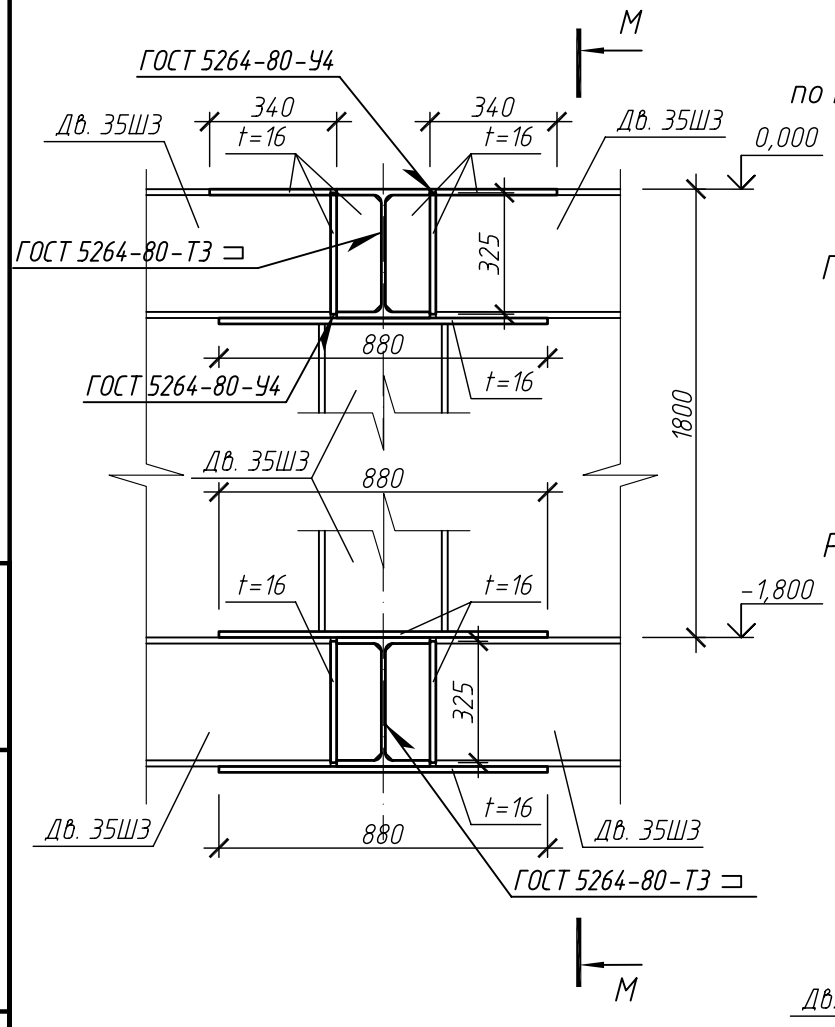

Разрез М–М

(лист t=30 мм условно не показан)

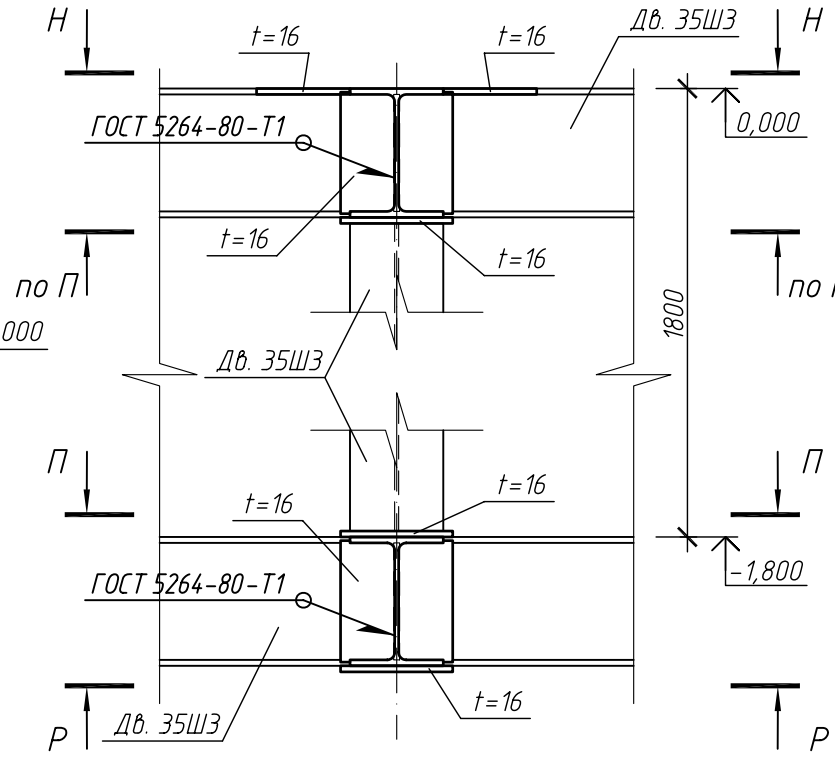

Разрез Н–Н

(лист t=30 мм условно не показан)

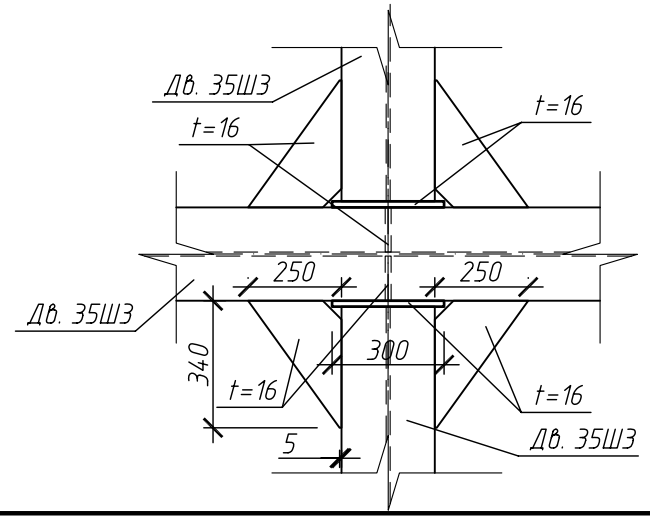

Разрез П–П

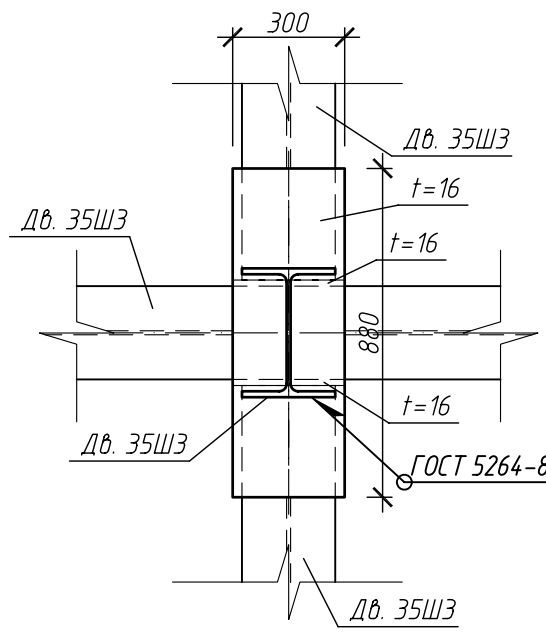

Разрез Р–Р

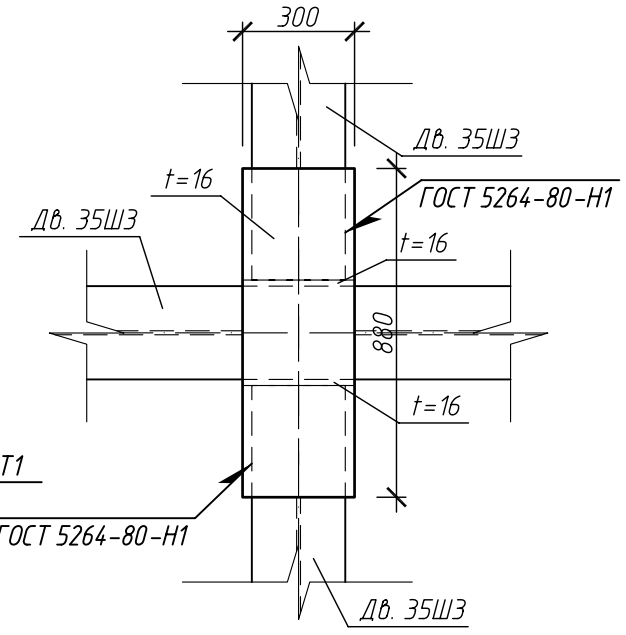

Примечание

1. Читать совместно с листом 9.

Взам. инв. №

Подп. и дата

Инв. № подл.

Изм.	Кол. уч.	Лист	№ док.	Подп.	Дата	РНФ 14-29-00172-1-КР.3			
						Здание с испытательным стендом по адресу: г.Пермь, ул.Академика Королева, 1			
						Здание с испытательным стендом	Стадия	Лист	Листов
							Р	8	
Разраб.		Лядов				Узлы 4, 5	ИМСС УрО РАН		
Проверил		Плотников							
Н.контр.		Лядов							

Формат А3